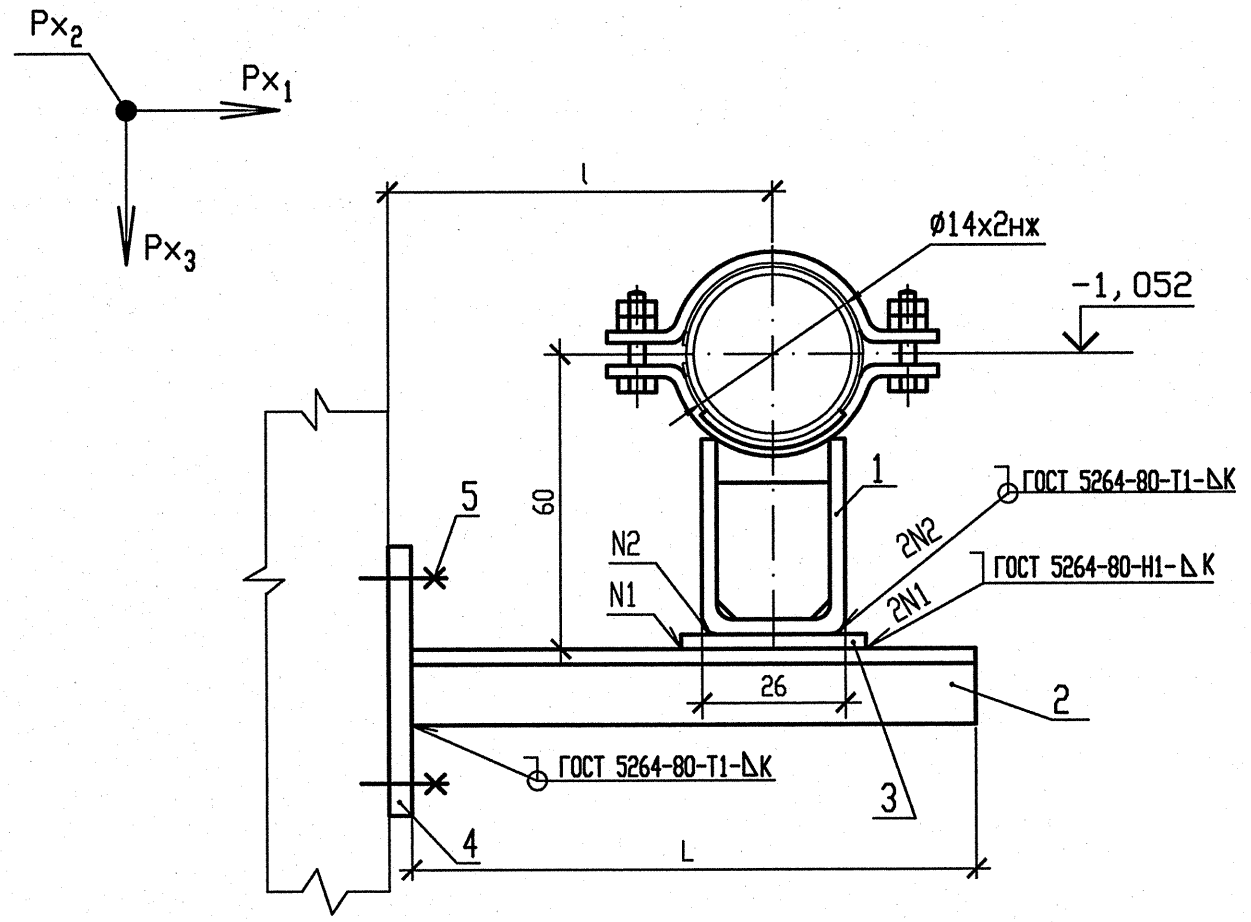

НАГРУЗКИ И МОМЕНТЫ НА ОПОРУ

N опоры	Усилия, кН			Моменты, кНжм		
	Px_1	Px_2	Px_3	Mx_1	Mx_2	Mx_3
27	0,03	0,01	-0,02	0	0	-0,01
177	-0,03	0,02	0,03	0	0	-0,02

1 Монтажно-сборочный чертеж R3.00691.1.0.13 л. 3, 4.

2 Сварку производить по ГОСТ 5264-80.

3 Сварку опоры с трубопроводом производить по Л8-512.000.

4 Отметка трубопровода подлежит уточнению в соответствии с уклоном трубопровода.

5 Катет шва (К) принять по наименьшей толщине свариваемых деталей.

6 Детали позиции 4, 5 выполнить в соответствии с требованиями чертежа R3.01293.9.0.21.

7 Чертеж R3.01293.9.0.21 выпущен в качестве прилагаемого документа к R3.00695.1.0.13 "Трубопроводы автоматического химического контроля".

8 Максимальная нагрузка на опору Px_3 дана с учетом сейсмического воздействия.

9 Изготовить два комплекта.

СПЕЦИФИКАЦИЯ ДЕТАЛЕЙ

Поз.	Обозначение	Наименование	Кол.	Материал	Масса, кг ед.	Масса, кг общ.	Примечание
1	Л8-512.000-01	Опора 14	1	Сборный	0,55	0,55	
2	ГОСТ 8509-93	Уголок 50х50х5, L=a	1	Ст3сп ГОСТ 535-2005	см. табл. 1		
3	ГОСТ 19903-90	Лист Б-ПН-0-3,0 50х120	1	Ст3сп ГОСТ 16523-97	0,14	0,14	
4	По чертежу R3.01293.9.0.21	ГОСТ 19903-74 Лист Б-ПН-6х220х220	1	С245 ГОСТ 27772-88	2,28	2,28	
5	По чертежу R3.01293.9.0.21	ГОСТ 28778-90 Болт БСР 10х100 У3	4	Сборный	0,09	0,36	
	ГОСТ 2246-70	Проволока		Св-04Х19Н11М3	—	—	
	ГОСТ 9467-75	Электроды		УОНИИ-13/45	—	—	

Итого: см. табл. 1

Таблица 1

N опоры	l, мм	a, мм	Масса детали поз. 2, кг	Масса опоры, кг
27	150	210	0,79	4,12
177	200	260	0,98	4,31

АРХИВНЫЙ ЭКЗЕМПЛЯР

Изм	N уч.	Лист	N докум	Подп.	Дата
4	-	Зам.	230-13	-	-
Инженер 2к.		Ксендзова			17.04
Пров. инж. 1к.		Послушаев			17.04
Пров. вед. инж.		Исаева			18.04
Н. контр.		Краснояров			24.04

210012. 0000029. 40003. 011 С0. 00

R3.00691.1.0.13

Ростовская АЭС Блок 3

Реакторное отделение
Негерметичная часть
Вспомогательные трубопроводы системы СВО-2

Стадия	Лист	Листов
Р	68	

Опора неподвижная 27, 177

ОАО "НИАЭП" 2013

Формат А3

Взам. инв. N

Подп. и дата

Инв. N подл. R3.00691.1.0.13